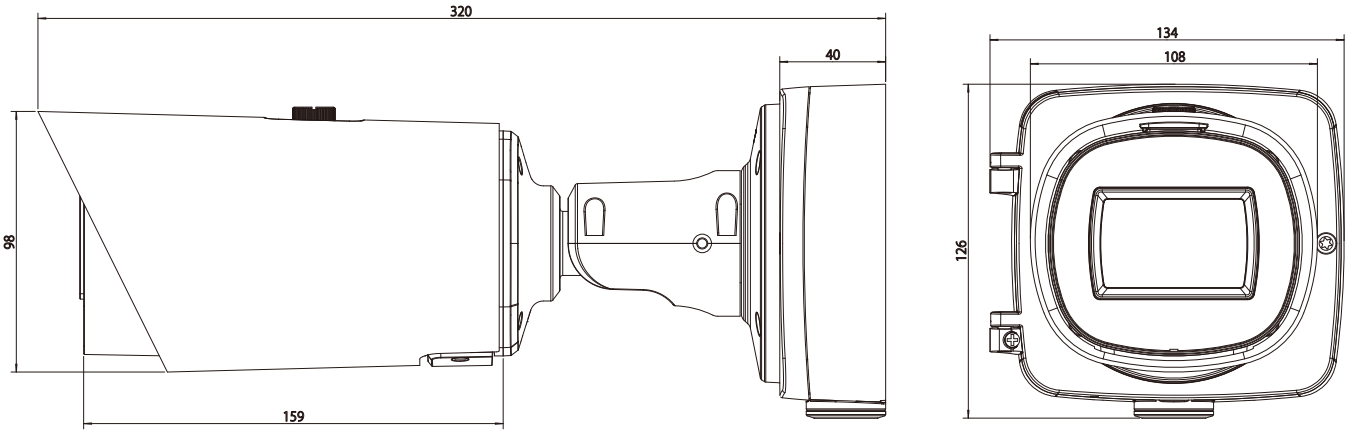
320
40
98
159
134
108
126